БИЛАР®

НОВАЯ ПОЗИЦИЯ В АССОРТИМЕНТЕ ПЕРФОРИРОВАННОГО КРЕПЕЖА «БИЛАР»

КРОНШТЕЙН БЛОКА КОНДИЦИОНЕРА, АРТИКУЛ KRC

Уважаемые партнеры!

Любое оборудование, имеющее достаточно большой вес, необходимо закреплять на специальных кронштейнах. Не стали исключением и различные сплит-системы. Кронштейн под кондиционер необходим для безопасности окружающих и сохранности оборудования.

Кронштейны блока кондиционера предназначены для крепления наружного блока всех моделей кондиционеров к наружным стенам зданий.

На кронштейне предусмотрены овальные отверстия для установки наружного блока кондиционера.

В комплект входят 2 кронштейна – левый и правый (порошковая покраска белого цвета RAL9003), крепеж в состав комплекта не входит.

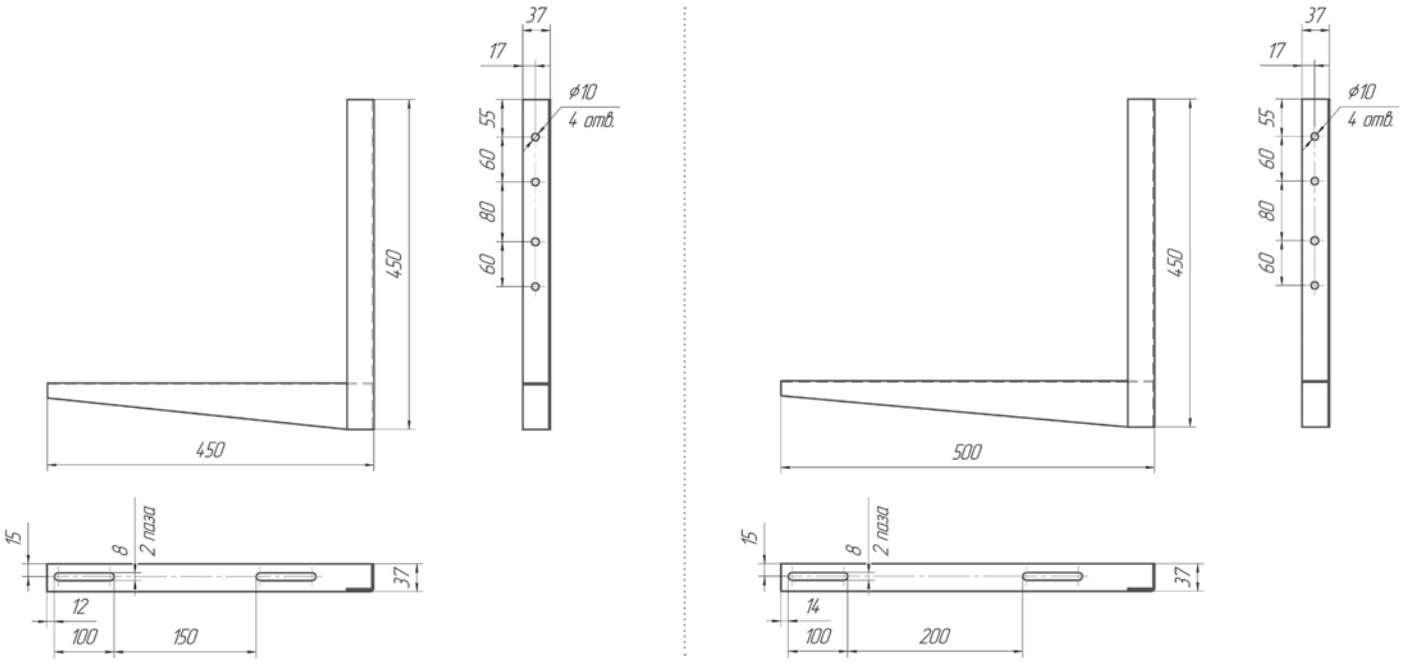

Характеристики

Артикул	Упаковка – обмотка, штук	Упаковка – гофрокартон, штук	Длина, мм	Высота, мм	Ширина, мм	Толщина, мм	Диаметр отверстий, мм	Количество отверстий	Вес 1 детали, кг
KRC-450	2	14	450	450	37	2,0	10,0 / 8,0x100,0	4 / 2	0,973
KRC-500	2	14	500	450	37	2,0	10,0 / 8,0x100,0	4 / 2	1,020

За подробностями (остатки продукции на складе и ценовое предложение) обращайтесь, пожалуйста, в офис компании «БИЛАР» по многоканальным телефонам (495) 789-93-91, 775-81-82.